BlueNinja CDP-TZ01C ブロック図 Rev2
2017/06/13 update

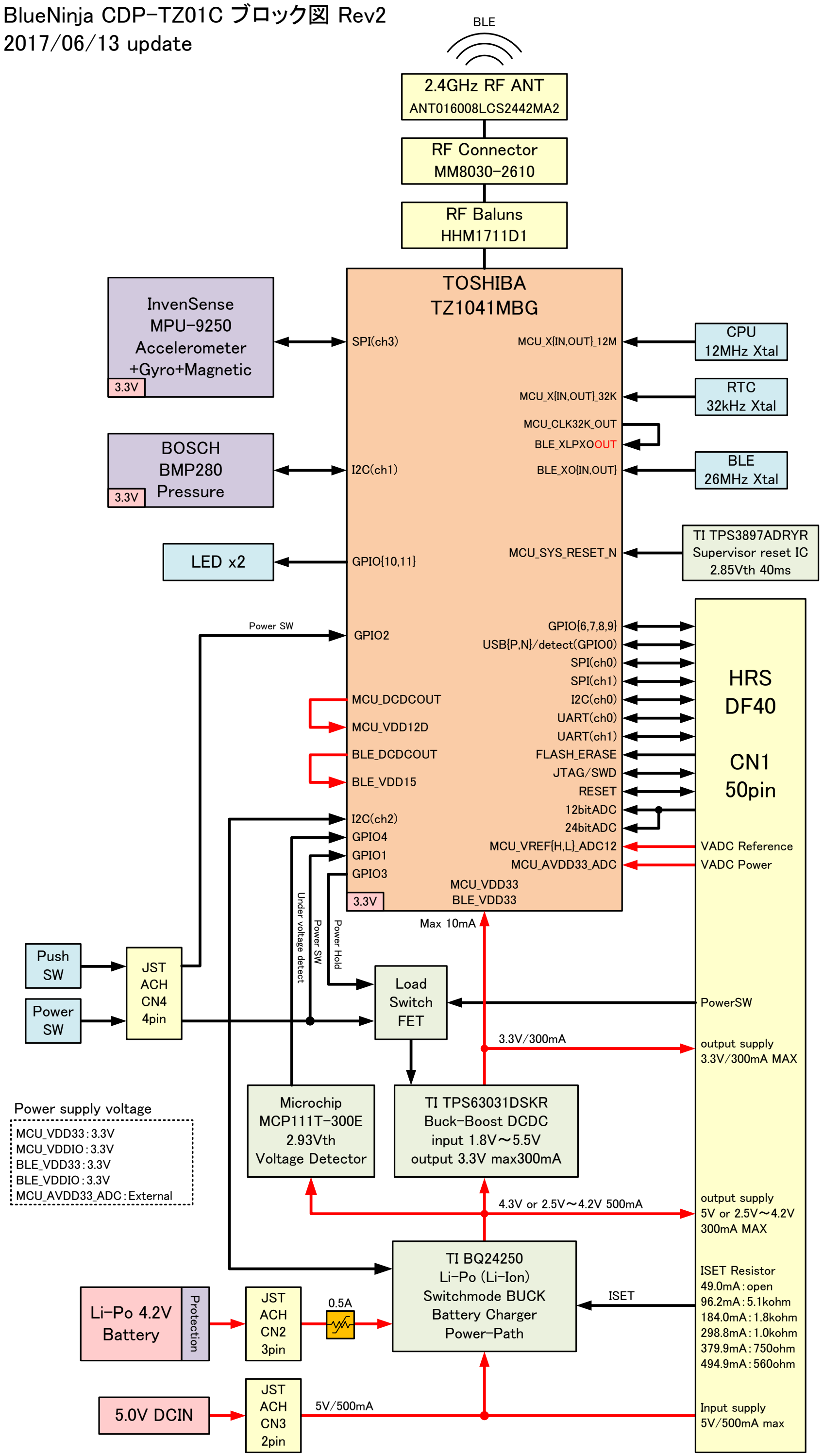

(C) Cerevo 2015 ALL RIGHTS RESERVED